10m FM AM 受信部 Ver.2

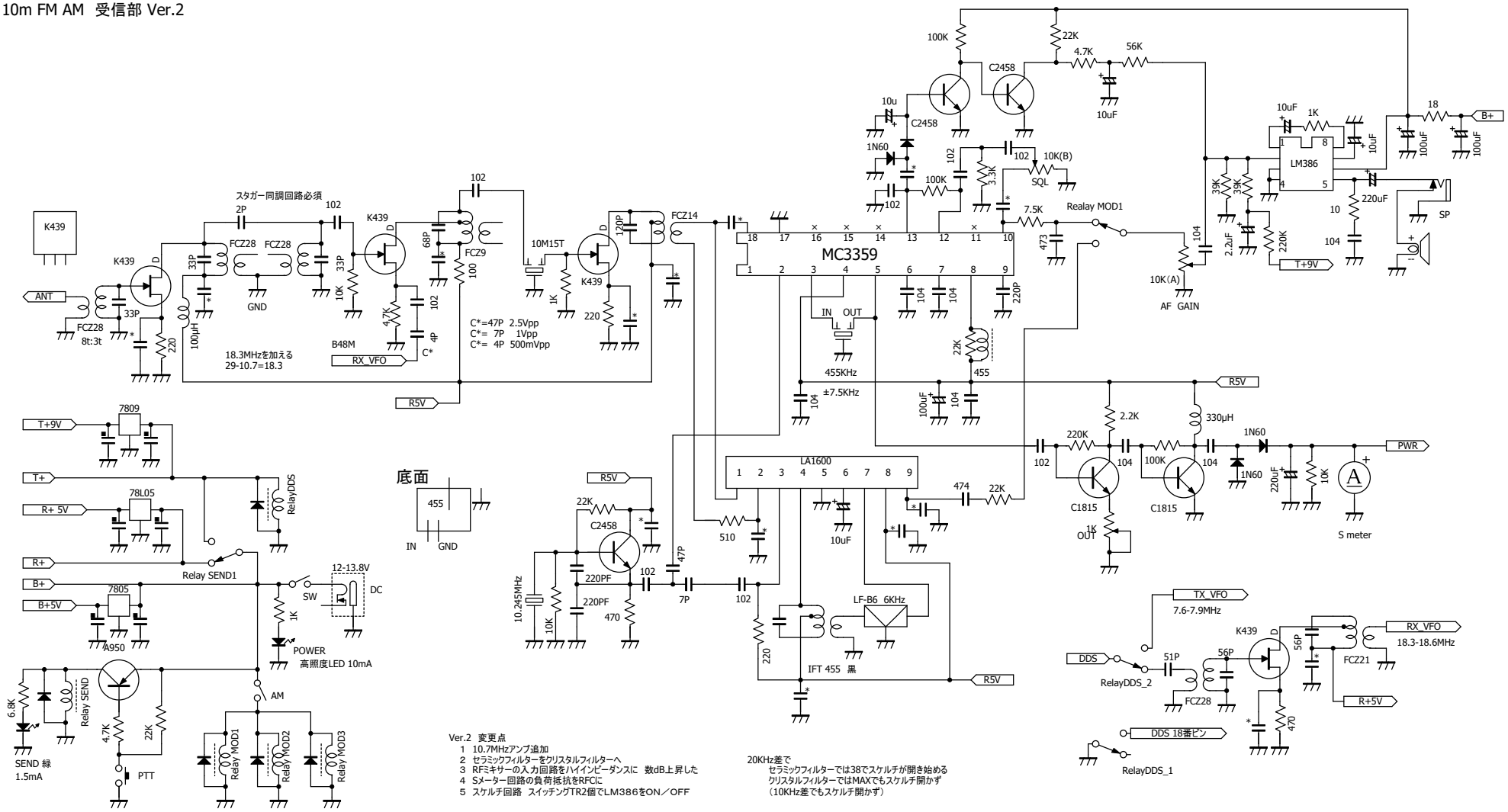

Ver.2 変更点
1 10.7MHzアンプ追加
2 セラミックフィルターをクリスタルフィルターへ
3 RFミキサーの入力回路をハイインピーダンスに 数dB上昇した
4 Sメーター回路の負荷抵抗をRFCに
5 スケルチ回路 スイッチングTR2個でLM386をON／OFF

20KHz差で
セラミックフィルターでは38でスケルチが開き始める
クリスタルフィルターではMAXでもスケルチ開かず
（10KHz差でもスケルチ開かず）